+3 ans anni roky leti years år rokv godine Jahren år lata için jaar vuotta години года años år ani роки anos év χρόνια سنوات

Smoby

code: 03164X0/10
p.1/2 High Chair

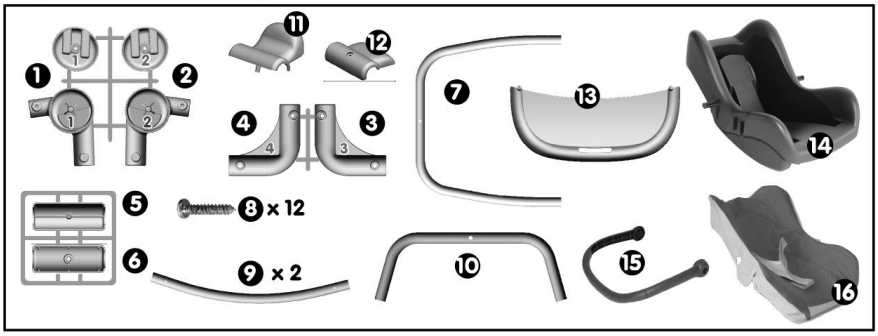

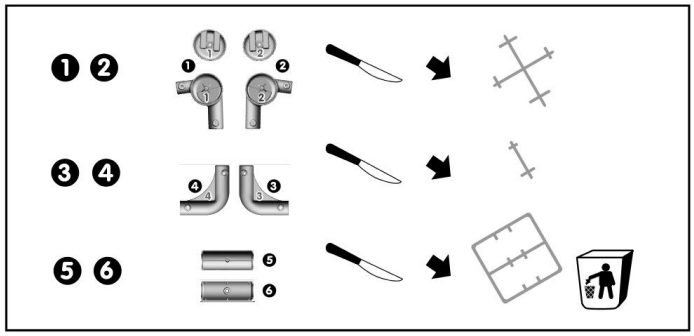

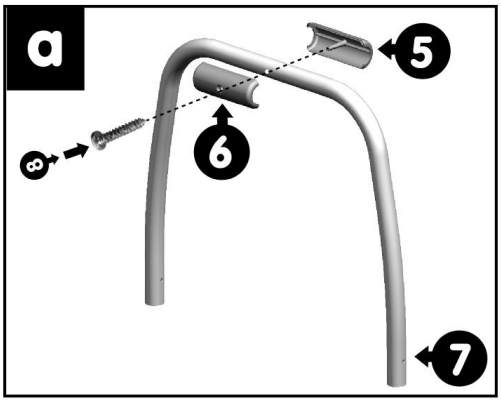

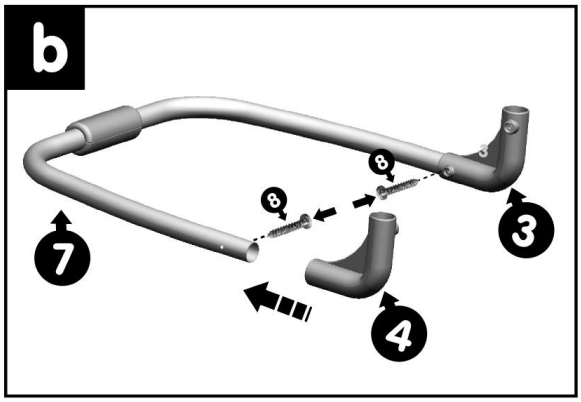

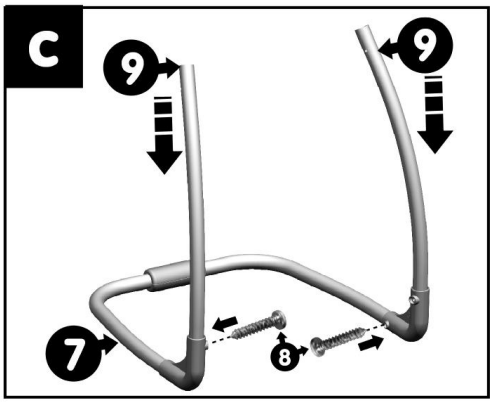

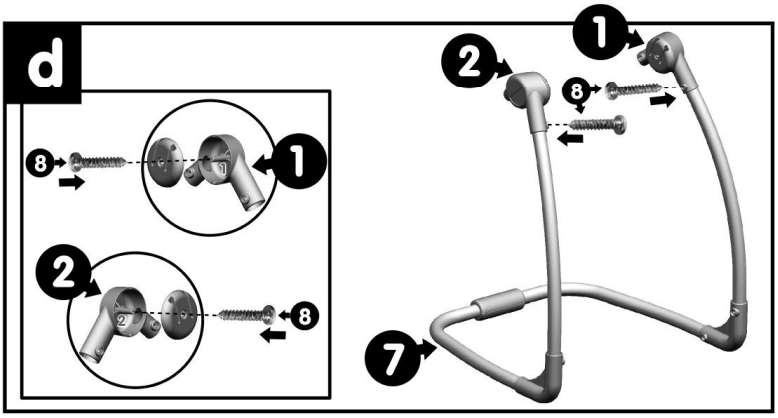

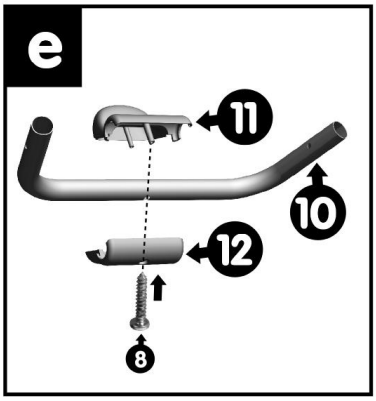

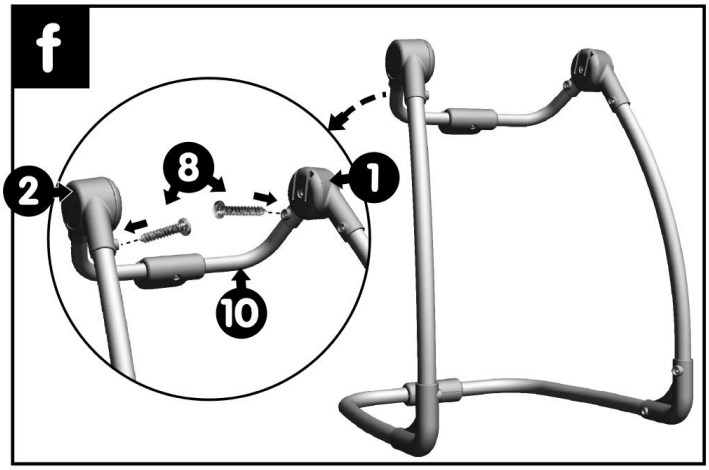

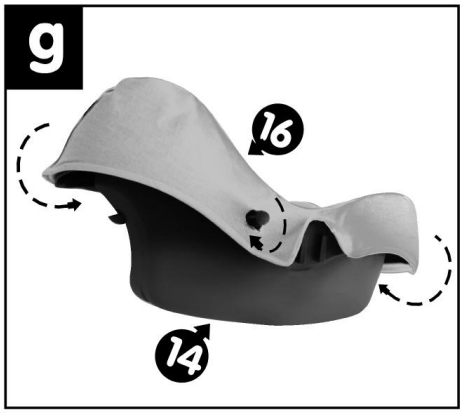

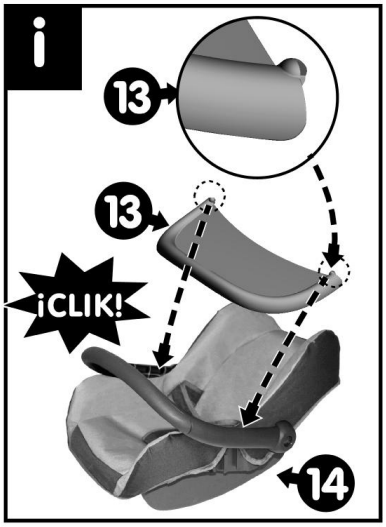

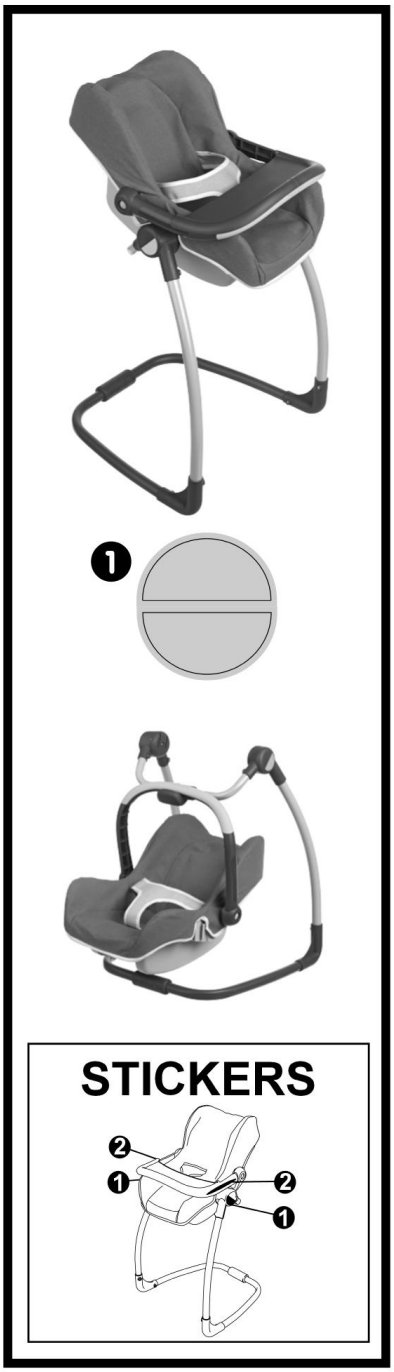

FR : Renseignements importants à conserver.•ATTENTION ! Pour écarter les dangers liés à l'emballage(attaches, film plastique, etc,…) enlever tous les éléments qui ne font pas partie du jouet.•Jouet à monter par un adulte responsable.•Avant de débuter le montage, lire attentivement la notice technique.•Suivre les instructions dans l'ordre stipulé par la notice technique.•Le produit n'est pas conçu pour recevoir un enfant.•Nettoyage: Utiliser uniquement une éponge très légèrement humidifiée d'eau.•ATTENTION ! Ne jamais laisser un enfant jouer sans la surveillance d'un adulte.••ATTENTION ! Ne convient pas aux enfants de moins de 3 ans.Danger d'étouffement •Contient des petites pièces pouvant être ingérées ou inhalées.•

GB: Important information to be kept.•WARNING ! To remove risks associated with packaging (attachments, plastic wrapping etc.) remove all items that are not part of the toy.•Toy to be assembled by a responsible adult.•Read the technical instructions before starting the assembly.•Follow the instructions in the order specified in the technical instructions.•The product is not designed to hold a child.•Cleaning: Only use a sponge slightly dampened with water.•WARNING ! Never allow a child to play without adult supervision.••WARNING Not suitable for children under 3 years of age.Risk of choking.•Contains small parts that can be swallowed or inhaled.•

DE : Wichtige Hinweise, die aufzuheben sind.•ACHTUNG! Um alle durch die Verpackung entstehenden Gefahren auszuschließen (Schnüre, Plastikfolie usw. ...), entfernen Sie alle Elemente, die nicht Teil des Spielzeugs sind.•Muss von einem verantwortlichen Erwachsenen zusammen gebaut werden.•Vor dem Beginn der Montage die Bedienungsanweisung gut durchlesen.•Die Anweisungen in der in der technischen Beschreibung angegebenen Reihenfolge durchführen.•Dieses Produkt ist nicht dazu bestimmt, ein Kind aufzunehmen.• Reinigung: Nur einen sehr leicht mit Wasser befeuchteten Schwamlm verwenden.•ACHTUNG! Ein Kind niemals ohne Aufsicht eines Erwachsenen spielen lassen.••WARNUNG! Nicht für Kinder unter 3 Jahren geeignet. Erstickungsgefahr.•Es enthält kleine Teile, die verschluckt oder eingeatmet werden könnten.•

NL: Belangrijke inlichtingen die u moet bewaren.• WAARSCHUWING! Om gevaren verbonden aan de verpakking (riemen, plastic folie, enz.) te vermijden, verwijder alle onderdelen die geen deel van het speelgoed uitmaken.•Door een aansprakelijke volwassene te monteren speelgoed.•Voor aanvang van de montage de technische handleiding aandachtig doorlezen.•Volg de aanwijzingen op volgens de in de technische handleiding vermelde volgorde.•Het product is niet geschikt om een kind te dragen.•Reiniging: Uitsluitend een enigszins met water bevochtigde spons gebruiken.•WAARSCHUWING! Laat het kind nooit zonder toezicht van een volwassene spelen.••WAARSCHUWING! Niet geschikt voor kinderen onder 3 jaar. Gevaar voor verstikking.•Bevat kleine onderdelen die ingeslikt of opgesnoven kunnen worden.•

ES : Informaciones importantes que deben conservarse.•¡ADVERTENCIA! Para evitar los peligros relacionados con el embalaje (ataduras, láminas de plástico, etc,…) deseche todos los materiales que no formen parte del juguete.•Juguete que requiere ser montado por un adulto responsable.•Lea detenidamente las instrucciones antes de empezar el montaje.•Siga las instrucciones en el orden indicado por la guía técnica.•El producto no ha sido diseñado para aceptar a un niño.•Limpieza: Utilice únicamente una esponja ligeramente humedecida con agua.•¡ADVERTENCIA! Nunca permita que los niños jueguen sin supervisión de un adulto.••¡ ADVERTENCIA! No recomendado para niños de menos de 3 años. Peligro de asfixia.•Contiene pequeñas piezas que podrían ingerirse o inhalarse.•

PT : Informações importantes a guardar.•ATENÇÃO ! Para eliminar perigos ligados à embalagem (fixadores, películas de plástico, etc.), retire todos os elementos que não fazem parte do produto.•Brinquedo para ser montado por um adulto responsável.•Antes de iniciar a montagem, ler atentamente as instruções técnicas.•Seguir as instruções na ordem estabelecida pelas instruções técnicas.•O produto não está concebido para receber uma criança.•Limpeza: Utilizar apenas uma esponja muito levemente humedecida com água.• ATENÇÃO ! Nunca deixe uma criança brincar sem a supervisão de um adulto.••AVISO! Não convém às crianças com menos de 3 anos. Perigo de asfixia.•Contém peças pequenas que podem ser ingeridas ou inaladas.•

IT : Informazioni importanti da conservare.•AVVERTENZA! Per evitare ogni pericolo legato agli imballaggi (attacchi, fogli di plastica, ecc.), togliere tutti gli elementi che non fanno parte del prodotto.•Il gioco deve essere montato da una persona adulta responsabile.• Prima di iniziare il montaggio, leggere accuratamente le informazioni tecniche.•Attenersi alle istruzioni rispettando sequenza riportata nel foglio delle informazioni tecniche.•Il prodotto non è stato progettato per accogliere i bambini.•Pulizia: Utilizzare solamente una spugna leggermente inumidita in acqua.•AVVERTENZA! Non lasciare mai giocare i bambini senza la sorveglianza di un adulto.••ATTENZIONE ! Non adatto a bambini di età inferiore a 3 anni. Pericolo di soffocamento.•Contiene piccoli pezzi che possono essere ingeriti o inalati.•

DK: Gem disse vigtige oplysninger.• ADVARSEL! For at undgå risikoer, som er relateret til emballagen (vedhæftninger, plastikemballage osv.), bedes du fjern alle dele, som ikke er en del af legetøjet.•Legetøjet skal samles af en ansvarlig voksen.•Læs omhyggeligt den tekniske vejledning, før du begynder at samle delene.•Følg anvisningerne i den rækkefølge, der er angivet i den tekniske vejledning.•Produktet er ikke beregnet til at bære et barn.•Rengøring: Brug kun en svamp, der er meget let fugtet med vand.•ADVARSEL! Lad aldrig barnet lege uden voksenopsyn.••Rengøring :Brug kun en svamp, der er meget let fugtet med vand.•ADVARSEL! Uegnet for børn under 3 år. Kvælningsfare.•Indeholder små dele, der kan spises.•

SE : Viktig information som ska sparas.•VARNING ! För att eliminera riskerna i samband med förpackningen (bilagor, plastfilm osv.), ta bort alla objekt som inte är en del av leksaken.•Leksak som skall monteras av ansvarig vuxen.•Läs den tekniska bruksanvisningen noga innan ni börjar monteringen.•Följ instruktionerna som ges i den tekniska beskrivningen i den följd som anges.•Denna produkt är inte utformad för ett barn.•Rengöring: Använd endast en svamp lätt fuktad i vatten.•VARNING ! Låt aldrig barnet leka utan vuxen tillsyn.••VARNING! Ej lämplig för barn under 3 år. Risk att kvävas.•Apparaten har små delar som kan stoppas i munnen eller inandas.•

FI : Tärkeät tiedot, jotka on säilytettävä.•VAROITUS! Pakkaukseen liittyvien riskien poistamiseksi (kiinnittimet, muovikääreet jne.), poista kaikki materiaali, joka ei kuulu leluun.•Lelun saa koota vain vastuullinen aikuinen.•Lue tekninen ilmoitus tarkasti ennen lelun kokoamista.•Noudata ohjeita tekniessä ilmoituksessa annetussa järjestyksessä.•Tuotetta ei ole suunniteltu kestämään lapsen painoa.•Puhdistus: Käytä vain vähän kostutettua pesusientä.•VAROITUS! Älä koskaan anna lapsen leikkiä ilman aikuisen valvontaa.••VAROITUS ! Ei sovellu alle 3-vuotiaille lapsille. Tukehtumisvaara.•Sisältää pieniä osia, jotka voivat tulla niellyksi tai vedetyksi henkeen.•

NO : Ta vare på disse viktige opplysningene.•ADVARSEL ! For å fjerne all fare som er forbundet med innpakningen (vedlegg, innpakningsplast m.m.), fjern alle objekter som ikke er en del av leken.•Må monteres av en voksen.•Vær oppmerksom på bruksanvisningen inne i pakken.•Følg rekkefølgen i bruksanvisningen.•Produktete er ikke beregnet for å bære et barn.•Rengjøring: Bruk kun en fuktig svamp.•ADVARSEL! La aldri barnet leke uten oppsyn av en voksen.••ADVARSEL! Ikke egnet for barn under tre år. Fare for kvelning.•Inneholder små deler som kan svelges.•

HU: Fontos információk.•FIGYELEMEZTETES ! A csomagolóanyaggal (tartozékok, műanyag göngyöleg stb.) kapcsolatos veszélyek elkerülése érdekében távolítson el mindent, ami nem képezi a játék részét.•A játékot csak felelős felnőtt rakhatja össze.•Az összeszerelés elkezdése előtt figyelmesen olvassa el a műszaki jegyzetet.•A műszaki jegyzetben megadott sorrend alapján kövesse az utasításokat.•A termék nem terveződött gyerek befogadására.•Tisztítás: Kizárólag csak kissé megnedvesített szivacsot használjon.•FIGYELEMEZTETES ! Soha ne engedje a gyermeket felnőtt felügyelet nélkül játszani! ••FIGYELMEZTETÉS! Nem felel meg a 3 évesnél kisebb gyerekek számára. Fulladásveszély.•Kisméretű, lenyelhető vagy belélegezhető darabokat tartalmaz.•

CZ: Důležité pokyny.•POZOR ! Pro zamezení rizik spojených s balením (příslušenství, umělohmotné obaly, atd.) odstraňte veškeré prvky, které nejsou součástí hračky.•Hračka určená k montáži zodpovědnou dospělou osobou.•Před montáží si pečlivě přečtěte technický návod.• Postupovat podle instrukcí v pořadí určeném technickým návodem.•Výrobek není určen k tomu, aby snášel dítě.• Čištění: Použít výhradně houbu lehce navlhčenou vodou.•VAROVÁNÍ ! Nikdy nedovolte dětem hrát se bez dozoru dospělé osoby.••POZOR ! Nevhodné pro děti do 3 let. Nebezpečí udušení. •Obsahuje malé součástky, které je možno požít nebo vdechnout.•

SK: Uschovajte tieto pokyny pre prípadnú korešpondenciu.•POZOR ! Pre zamedzenie rizík spojených s balením (príslušenstvo, umelohmotné obaly atď.) odstráňte všetky prvky, ktoré nie sú súčasťou hračky.•Hračku smie montovať len dospelá osoba.•Prosím dodržujte návod na použitie.•Postupujte podľa inštrukcií v poradí určenom technickým návodom.•Výrobok nie je určený k tomu, aby ho znášalo dieťa.• Čistenie: Použiť výhradne hubku ľahko navlhčenú vodou.•UPOZORNENIE! Nikdy nedovoľte deťom hrať sa bez dozoru dospelej osoby.••UPOZORNENIE! Nevhodné pre deti do troch rokov. Nebezpečenstvo udusenia.•Malé, ľahko prehltnuteľné súčasti.•

PL: Ważne informacje – należy zachować.•OSTRZEZENIE! Aby uniknąć niebezpieczeństw związanych z opakowaniem (zaczepy, folia plastikowa, itp,…), należy usunąć wszystkie elementy, które nie są częściami zabawki.•Do montażu przez osobę dorosłą.•Przed rozpoczęciem montażu, przeczytać uważnie instrukcję obsługi.•Postępować zgodnie z instrukcjami i w kolejności podanej w instrukcji.•Dziecko nie może wchodzić na produkt.•Czyszczenie: Używać gąbki zwilżonej w wodzie.•OSTRZEZENIE!! Nigdy nie należy zostawiać bawiącego się dziecka bez nadzoru osoby dorosłej.••OSTRZEZENIE! Nie nadaje się dla dzieci w wieku poniżej 3 lat. Niebezpieczenstwo udławienia się.•Urządzenie zawiera drobne części, które mogą zostać połknięte lub przedostać się do dróg oddechowych.•

BG: Важни указания, които трябва да бъдат запазени.•ВНИМАНИЕ ! За избягване на опасностите свързани с опаковката (ленти, пластмасово фолио и т.н.), отстранете всички елементи, които не са предназначени за игра.•Трябва да се монтира от възрастни отговорни лица.•Преди да започнете с монтажа, прочетете добре указанията за експлоатация.•Указанията да се спазват съобразно последователността , дадена в техническото описание.•Това изделие не е предназначено да побере едно дете.•Почистване: Да се ползва само гъба леко навлажнена с вода.•ВНИМАНИЕ ! Не оставяйте никога детето да играе без надзор от възрастен.••ПРЕДУПРЕЖДЕНИЕ! неподходящо за деца на възраст под 3 години. Опасност от задушаване.•Съдържа дребни детайли, които могат да бъдат погълнати и вдишани!•

RO : Vărugăm să păstraţi aceste indicaţii pentru cazul unui eventual schimb de scrisori.•ATENŢIE! Pentru a evita pericolele asociate ambalajului (elemente de fixare, folie de plastic etc...), eliminaţi toate elementele care nu fac parte din jucărie.•Trebuie montat sub supraveghea adulţilor.•Vă rugăm să respectaţi instrucţiunile de folosire din interiorul ambalajului.•Urmati instructiunile in ordinea indicata de catre ghidul tehnic.•Nepotrivit pentru copii sub 3 ani. Piese de mici dimensiuni ce pot fi înghițite!.•Curăţare: Folositi doar un burete umezit usor cu apa.•ATENŢIE! Nu lăsaţi niciodată un copil să se joace fără a fi supravegheat de un adult.••AVERTIZARE! Nepotrivit pentru copii sub 3 ani. Pericol de sufocare.Piese de mici dimensiuni ce pot fi înghițite!

GR: Σημαντικές πληροφορίες που πρέπει να φυλάξετε.•Προειδοποίηση! Για να αποφευχθούν οι κίνδυνοι που συνδέονται με τη συσκευασία (παρελκόμενα, πλαστικά περιτυλίγματα κτλ.) απομακρύνετε όλα τα είδη που δεν αποτελούν τμήμα του παιχνιδιού.•Παιχνίδι που πρέπει να συναρμολογηθεί από υπεύθυνο ενήλικα.•Προνραχίσετε τη συναρμολόγηση, διαβάστε προσεκτικά το βιβλιαράκι οδηγιών χρήσεως.•Ακολουθήστε τις οδηγίες με τη σειρά που αναφέρονται στο βιβλιαράκι οδηγιών χρήσεως.•Αυτό το προϊόν δεν έχει σχεδιαστεί να δεχτεί παιδί.•Καθαρισμός: Χρησιμοποιείτε αποκλειστικά ένα σφουγγάρι βρεγμένο ελαφρώς με νερό.•ΠΡΟΣΟΧΗ! Μην αφήνετε τα παιδιά να παίζουν χωρίς επιτήρηση από κάποιον ενήλικα.••ΠΡΟΣΟΧΗ! Ακατάλληλο για παιδιά κάτω των 3 ετών. Κίνδυνος ασφυξίας.•Περιέχει μικρά εξαρτήματα μπορεί κανείς να καταπιεί.•

SI: Informacije proizvajalca shranite za kasnejšo uporabo.•OPOZORILO! Da se izognete tveganjem v povezavi s pakiranjem (dodatki, plastični ovoji itd.), odstranite vse elemente, ki niso del igrače.•Igračo naj sestavi odgovorna odrasla oseba.•Pred sestavo izdelka natančno preberite vse tehnične napotke.•Izdelek sestavite v zaporedju navedenem v tehničnih navodilih.•Izdelek ni primeren za držanje otroka.•Čiščenje: Izdelek čistite le z vlažno gobo.•OPOZORILO! Nikoli ne dovolite otroku, da se igra brez nadzora odrasle osebe.••OPOZORILO! Izdelek ni primeren za otroke, mlajše od treh let. Nevarnost zadušitve.•Vsebuje manjše dele, ki jih otrok lahko pogoltne ali vdihne.•

HR: Molimo da sačuvate ove upute radi eventualne prepiske.•UPOZORENJE! Kako biste izbjegli opasnost u pogledu pakiranja (dodaci, plastični omoti, itd.) uklonite sve predmete koji nisu dio igračke.•Postavljanje je dozvoljeno isključivo odraslim osobama.•Molimo Vas da se pridržavate upute koja se nalazi unutar pakiranja.•Proizvod sastavite slijedeći tehničke upute za sastavljanje.•Proizvod nije primjeren za držanje djeteta•Čišćenje: Koristite samo vlažnu krpu.•UPOZORENJE! Nikad ne dopustite djetetu da se igra bez nadzora odrasle osobe.••UPOZORENJE! Nije namijenjeno djeci mlađoj od 3 godine. Opasnost od gušenja.•Sadrži sitne dijelovi koje dijete može udahnuti ili progutati.•

TR: Lütfen olası yazışmalar için bu uyarıları saklayın.•UYARI ! Ambalajla ilgili (bağlantı parçaları, plastik ambalaj ipi vb.) tehlikeleri önlemek için, oyuncağa ait olmayan tüm parçaları çıkarın.•Yetişkinler tarafından takılmalıdır.•Lütfen ambalajın içerisindeki kullanım talimatlarına dikkat edin.•Talimatları, teknik talimatnamede belirtilen sırayla takip edin.•3 Yaşından küçük çocuklar için uygun değildir. Yutulabilir küçük parçalar!•Temizleme: Sadece suyla hafifçe nemlendirilmiş bir sünger kullanın.•DİKKAT! Bir çocuğun asla yetişkin gözetimi altında olmadan oyun oynamasına izin vermeyin.••3 Yaşından küçük çocuklar için uygun değildir. Boğulma tehlikesi.•Yutulabilir küçük parçalar!•

RU: Важные сведения: хранить!•ВНИМАНИЕ! Чтобы избежать опасностей, связанных с упаковкой (шнуры, пластиковая пленка и т. д.), уберите все предметы, не являющиеся игрушками.•Игрушку должен собирать взрослый, отвечающий за ребенка.• Перед началом сборки внимательно прочитайте инструкцию.•Следуйте инструкциям в том порядке, предусмотренном инструкцией.•Изделие не предназначено для получения ребенком.•Чистка: Использовать исключительно слегка смоченную водой губку.•ВНИМАНИЕ! Никогда не оставляйте играющего ребенка без присмотра взрослых.••ВНИМАНИЕ ! Не для детей от месяца до 3 лет. Опасность задохнуться!•Содержит мелкие детали, которые могут проглатываться или попадать в дыхательные пути.•

UA: Зберігайте цю інструкцію на випадок можливого використання у майбутньому.•УВАГА! Щоб вберегтися від небезпек, пов'язаних з упаковкою (мотузки, пластикова плівка тощо), приберіть всі предмети, що не є іграшками.•Іграшка повинна збиратися тільки дорослими.•Перед початком збирання уважно прочитайте технічну інструкцію.•Дотримуйтесь вказівок в порядку, зазначеному в інструкції!•Іграшка не призначена для дітей віком до 3 років. Небезпека: дрібні деталі!•Очистка: Використовуйте лише злегка зволожену губку• УВАГА! Ніколи не залишайте дитину, яка грається, без нагляду дорослих.••УВАГА! Іграшка не призначена для дітей віком до 3 років.Небезпека задихнутися!•Містить дрібні деталі. Існує ризик проковтування та задухи!•

AR:

التعليمات الهامة المطلوب الاحتفاظ بها.

تحذير! لإزالة المخاطر المتعلقة بالتغليف (الملحقات والغلاف البلاستيكي، إلى آخره) قم بالتخلص من جميع العناصر التي لا تعتبر جزءًا من اللعبة.

يجب أن يقوم بتجميع هذه اللعبة شخص بالغ مسئول

قل أن تبدأ تجميع اللعبة اقرأ بعناية التعليمات.

اتبع التعليمات حسب الترتيب الذي ورد في النشرة الفنية

هذا المنتج غير مصمم لاستقبال الأطفال

استعمل فقط إسفنجة مرطبة قليلا بالماء.

تحذير! لا تسمح قط للطفل باللعب بدون إشراف شخص بالغ.

ممنوع استعماله من قبل الأطفال دون الثالثة •خطر الإختناق

قد تسبب خطر الاختناق.

يحتوي الجهاز على قطع صغيرة قد تدخل في المعدة أو داخل الجهاز التنفسي.

Site internet SAV France : www.smoby.fr

Assistance consommateurs à nous retourner en cas de problèmes / Consumer assistance : for any problems, return this card / Verbraucher-Info : Für weitere Auskünfte, senden Sie diese Karte bitte an / Klantenservice : voor inlichtingen, dese kaart naar ons terugsturen / Atención al consumidor : para cualquier información, enviar esta tarjeta. / Assistanza per il consumatore : per informazioni, rispedire la presente cartolina.

NOM / NAME : .....

PRENOM / SURNAME : .....

RUE / STREET : .....

.....

VILLE / TOWN : .....

CODE POSTAL / POSTAL CODE : .....

PAYS / COUNTRY : .....

N° TEL : .....

Réf.:

Colors:

code: 03164X0/10
Ref. High Chair

Description du motif de la réclamation / Cause for complaint / Grund der Beanstandung Omschrijving van de reden van de klacht / Detalle el motivo de su reclamación / Descizione del motivo del reclamo :

☐ **Manquant** / Missing / Fehlende Teile / Tekort / Faltante / Mancante.

☐ **Cassé** / Broken / Gebrochen / Gebroken / Rotura / Rotto.

☐ **Autre** / Other reason / Andere / Andere reden / Otra razón / Altro motivo .....

Description ou numéro de la pièce demandée / Description or number of part requested / Beschreibung oder nummer des gewünschten Teils / Omschrijving of nummer van het gevraagde onderdeel / Descripción o número de la pieza solicitada / Descrizione o numero del pezzo richiesto : .....

.....

.....

.....

.....

N° : ☐	N° : ☐	N° : ☐	N° : ☐	N° : ☐	N° : ☐	N° : ☐
Qté :	Qté :	Qté :	Qté :	Qté :	Qté :	Qté : .....

Smoby

SMOBY TOYS S.A.S.
Service après ventes, Le Bourg Dessus - 39170 LAVANS-LÈS-SAINT-CLAUDE / FRANCE.
MODELE DEPOSE - Fabriqué en Espagne - Made in Spain - ***www.smoby.com***

SMOBY TOYS Gmbh
Werkstraße 1
D-90765 Fürth, Germany.

SMOBY TOYS ESPAÑA S.L.
Polígono Industrial Bassa, Calle Menorca
46190 Ribarroja Del Turia (Valencia), Spain.

SIMBA ESPAÑA S.A. - IBERIA
Avenida de la Industria, 49
28108 Alcobendas, Madrid, España.

SIMBA TOYS ITALIA S.p.A.
Strada Statale 32, Km. 23, 860
28050 Pombia (NO), Italy.

SIMBA SMOBY TOYS UK Ltd.
Broomfield House, Bolling Road
Bradford BD4 7BG, United Kingdom.

SIMBA TOYS POLSKA Sp. z o.o.
ul. Flisa 2
02-247 Warszawa, Poland.

SIMBA TOYS HUNGÁRIA Kft.
Vendel Park, Budai u. 4.
2051 Biatorbágy, Hungary.

SIMBA TOYS CZ, spol. s r. o.
Lidická 481
273 51 Unhošt', Czech Republic.

SIMBA/DICKIE (SWITZERLAND) AG
Rütistraße 14
CH-8952 Schlieren/ZH, Schweiz.

SIMBA TOYS AUSTRIA
Handels GmbH & Co KG, Jochen-Rindt-Str. 25
1230 Wien, Austria.

SIMBA OYUNCAK PAZARLAMA Ltd. Şti.
İçerenköy Mahallesi, Huzur Hoca Caddesi
Piramit Grup İş Merkezi No.57
34752 Ataşehir / Istanbul, Turkey.

SIMBA TOYS BULGARIA Eood
ul. Rozova Gradina 17.
1588 Krivina (Sofia), Bulgaria.

SISO TOYS SOUTH AFRICA (PTY) Ltd.
264 Aberdare Drive, Phoenix Industrial Park
Phoenix, Durban
4068, Kwa Zulu Natal, South Africa.

SIMBA-DICKIE NORDIC AS
Nygårdsveien 79
3221 Sandefjord, Norway.

SIMBA DICKIE FINLAND OY
Sinikalliontie 3 B
02630 Espoo, Finland.

N.V. SIMBA TOYS BENELUX S.A.
Moeskroensesteenweg 383C,
8511 Aalbeke, Belgium.

S.C. SIMBA TOYS ROMANIA SRL
Baneasa Business Center
Sos. Bucuresti-Ploiesti 19-21, Sector 1
013694 - Bucuresti, Romania.

SIMBA DICKIE GROUP RUSSIA, BELARUS
Moscow, Novatorov 1.
117393, Russia.

SIMBA TOYS UKRAINE Ltd.
42 Chervonotkatska street
Kyiv 02660, Ukraine.

SIMBA TOYS INDIA Pvt Ltd.
808, Windfall, Sahar Plaza Complex
Kurla Road, J.B. Nagar, Andheri (East)
Mumbai 400059, India.

SMOBY TOYS HONG KONG Limited
19/F, Prudential Tower, The Gateway,
Harbour City, 21 Canton Rd,
TST, Kowloon, Hong Kong.

SIMBA TOYS MIDDLE EAST FZCO
P.O. Box 61106
Jebel Ali Free Zone, South Zone 5
PLOT S3 - 1008, Dubai - U.A.E.

SIMBA TOYS MIDDLE EAST QATAR
P.O. Box 5060 - Doha Qatar.

SIMBA SMOBY CHILE - LATAM & MEXICO
Los Militares 5885, Oficina 1402
Las Condes, Santiago de Chile, Chile.

SIMBA TOYS KAZAKHSTAN LLP
AILP Warehouse Complex, ychastok 1,
poselok Almerek, Guldalinsky rural district
Talgarsky area, Almaty 041611, Kazakhstan.

For UK enquiries only
If you need any assistance, help or spare parts for this product, please contact the customer care manager.

SIMBA SMOBY TOYS UK Ltd
Broomfield House
Bolling Road
BRADFORD BD4 7BG

tél : 01274765030
fax : 01274765031

care@smobytoys.co.uk

FR: Les parents doivent veiller à la mise en place du ou des dispositifs de blocage.•
GB: Parents must ensure the placing of the blocking systems.•
D: Die Eltern müssen das Anbringen der Verriegelungsvorrichtung(en) überwachen.•
NL: De ouders moeten toezien op de installatie van de vergrendelingsvoorzieningen.•
E: Los padres deben velar a la colocación del o de los dispositivos de bloqueo.•
P: Os pais devem cuidar pela colocação do ou dos dispositivos de bloqueio.•
I: Si raccomanda ai genitori di verificare il posizionamento del o dei dispositivi di bloccaggio.•
DK: Forældre skal overvåge påsætning af blokeringsanordningerne.•
S: Föräldrarna bör övervaka installationen och blockeringen.•
FIN: Vanhempien on huolehdittava lukkiutusosan tai -osien asentamisesta.•
N: Foreldre må sikre plasseringen av sperring systemene.•
H: A szülőknek fel kell ügyelni a blokkoló berendezés(ek) helyretételére.•
CZ: Rodiče musí dbát na umístění zařízení zablokování.•
SK: Rodičia musia dbať na umiestnenie zariadenia zablokovania.•
PL: Rodzice powinni sprawdzić instalację elementów blokujących.•
BG: Родителите трябва да наблюдават поставянето на блокиращите устройства.•
GR: Οι γονείς πρέπει να φροντίζουν για την τοποθέτηση του ή των συστημάτων μπλοκαρίσματος.•
SI: Starši morajo zagotoviti pravilno namestitev zavornega sistema.•
HRV: Stariji - odrasle osobe moraju osigurati pravilno namještanje sistema kočenja.•
TR: Ebeveynler, siper sistemlerinin konulmasını sağlamalıdırlar.•
RUS: Родители должны позаботиться о наличии блокирующих приспособлений в надлежащих местах.•
UA: Батьки повинні прокontролювати установку системи гальмування.•
AR: يجب أن يتأكد الأباء من وضع عنصر أو عناصر الحبس.